ՀՀ ԿԳՄՍՆ «ՊԱՏՄԱՄՇԱԿՈՒԹԱՅԻՆ ԱՐԳԵԼՈՑ-ԹԱՆԳԱՐԱՆՆԵՐԻ ԵՎ ՊԱՏՄԱԿԱՆ ՄԻՋԱՎԱՅՐԻ ՊԱՀՊԱՆՈՒԹՅԱՆ ԾԱՌԱՅՈՒԹՅՈՒՆ» ՊՈԱԿ-Ի ՀՀ ՍՅՈՒՆԻՔԻ ՄԱՐԶԻ <<ՁՈՐԱՑ ՔԱՐԵՐ>> ԲՆԱԿԱՏԵՂԻ>> ՊԱՏՄԱՄՇԱԿՈՒԹԱՅԻՆ ԱՐԳԵԼՈՑԻ ՄՈԴՈՒԼԱՅԻՆ ԿԱՌՈՒՅՑԻ ՀԱՐԱԿԻՑ ՏԱՐԱԾՔԻ ԲԱՐԵԿԱՐԳՄԱՆ ՆԱԽԱԳԻԾ

ՆԱԽԱԳԾՄԱՆ ՓՈՒԼԸ՝	ՃԱՐՏԱՐԱՊԵՏԱՇԻՆԱՐԱՐԱԿԱՆ
ՊԱՏՎԻՐԱՏՈՒ՝	ՀՀ ԿԳՄՍՆ «ՊԱՏՄԱՄՇԱԿՈՒԹԱՅԻՆ ԱՐԳԵԼՈՑ-ԹԱՆԳԱՐԱՆՆԵՐԻ և ՊԱՏՄԱԿԱՆ ՄԻՋԱՎԱՅՐԻ ՊԱՀՊԱՆՈՒԹՅԱՆ ԾԱՌԱՅՈՒԹՅՈՒՆ» ՊՈԱԿ
ՏՆՕՐԵՆ՝	Ա. ՀՈՎՀԱՆՆԻՍՅԱՆ

ԵՐԵՎԱՆ 2026 Թ.

ՃԲԴ - Գ - 020

ԱՐՏՈՆԱԳԻՐ

ԲԱՐՁՐԱԳՈՒՅՆ ԴԱՍ
ԵՆԹԱԴԱՍ «Գ»

ճարտարապետ

ՎԱՍԻԼՅԱՆ ԼԵՎՈՆ ՆԻԿՈԼԱՅԻ

Վերականգնող ճարտարապետի մասնագիտական գործունեության իրականացում
պատմության և մշակույթի անշարժ հուշարձանների վերականգնման,
ամրակայման և օգտագործման նախագծերի մշակման ոլորտում,
բացառությամբ ճարտարապետի մասնագիտական գործունեության իրականացման,
տարածական պլանավորման փաստաթղթերի մշակման:

ՀԱՅԱՍՏԱՆԻ ՃԱՐՏԱՐԱՊԵՏՆԵՐԻ ՊԱԼԱՏ
ՆԱԽԱԳԱՀ Մ. ՍԻՆԱՍՅԱՆ

ՀՀ ՔԱՂԱՔԱՇԻՆՈՒԹՅԱՆ ԿՈՄԻՏԵ
ՆԱԽԱԳԱՀ Ա. ՂՈՒԼԱՐՅԱՆ

ՏՐՎԱԾ Է՝ 09.09.2021
ԱՆԺԱՄԿԵՏ

ՀՀ ՍՅՈՒՆԻՔԻ ՄԱՐԶԻ «ՀԱՅԿԱՏԵՂԻ»
ՊԱՏՄԱՄՇԱԿՈՒԹԱՅԻՆ ԱՐԳԵԼՈՑԻ
ՍՈՂՈՒԼԱՅԻՆ ԿԱՌՈՒՅՑԻ ՀԱՐԱԿԻՑ
ՏԱՐԱԾՔԻ ԲԱՐԵԿԱՐԳԱՆ
ՆԱԽԱԳԻԾ

ՀՀ ԿԳՍՄՆ «ՊԱՏՄԱՄՇԱԿՈՒԹԱՅԻՆ ԱՐԳԵԼՈՑ-ԹԱՆԳԱՐԱՆՆԵՐԻ ԵՒ ՊԱՏՄԱԿԱՆ ՏԱՐԱԾՔՆԵՐԻ ՊԱՀՊԱՆՈՒԹՅԱՆ ԾԱՌԱՅՈՒԹՅՈՒՆ» ՊՈԱԿ

ՏՆՕՐԵՆ՝ Ս. Հովհաննիսյան

ՆԱԽԱԳԾԻ ՀԱՄԱԿԱՐԳՈՂ՝ Ա. Նանուշյան

ՆՊՇ՝ Լ. Վասիլյան

ՃԱՐՏԱՐԱՊԵՏ՝ Ն. Պետրոսյան

ՀԱՄԱՁԱՅՆԵՑՎԱԾ Է՝
ՀՀ ԿԳՍՄՆ

Նախարարի տեղակալ՝ Լ. Թադևոսյան

ԵՐԵՎԱՆ 2026

ԳԾԱԳՐԵՐԻ ՑԱՆԿ

Հ	ԱՆՎԱՆՈՒՄ	ԹԵՐԹ
1	ԳԼԽԱԹԵՐԹ	0-1
2	ՏԻՏՂՈՍԱԹԵՐԹ	0-2
3	ԳԾԱԳՐԵՐԻ ՑԱՆԿ, ԲԱՑԱՏՐԱԳԻՐ	ՃՇ-1
4	ԱՐԲԱՆՅԱԿԱՅԻՆ ՊԱՏԿԵՐ	ՉՓ-2
5	ՏԵՂԱԳՐԱԿԱՆ ՀԱՆՈՒՅԹ Մ 1:200	ՉՓ-3
6	ԳԼԽԱՎՈՐ ՀԱՏԱԿԱԳԻԾ Մ 1:200	ՉՓ-4
7	ԳԼԽԱՎՈՐ ՀԱՏԱԿԱԳԻԾ Մ 1:200	ՃՇ-5
8	ՀԵՆԱՊԱՏԵՐԻ ԸՆԴՀԱՆՈՒՐ ՏԵՍՔԸ,ԴՐՎԱԳ 1, ԿՏՐՎԱԾՔ 1-1, ԿՏՐՎԱԾՔ 2-2	ՃՇ-6
9	ՀԵՆԱՊԱՏԵՐԻ ԿՏՐՎԱԾՔ 3-3 Մ 1:20, ՆՈՐ ԱՆՑՈՒՂՈՒ ԿՏՐՎԱԾՔ 4-4 Մ 1:20	ՃՇ-7
10	ՇԻՆ. ԱՇԽԱՏԱՆՔՆԵՐԻ ԿԱՉՄԱՊԵՐՊՄԱՆ ԳԾԱԳԻՐ Մ 1:200	ՃՇ-8
11	ՇԻՆ.ԱՇԽԱՏԱՆՔՆԵՐԻ ԾԱՎԱԼԱԹԵՐԹ	ՃՇ-9

ԲԱՑԱՏՐԱԳԻՐ

ՀՀ ՍՅՈՒՆԻՔԻ ՄԱՐԶԻ <<ՉՈՐԱՑ ՔԱՐԵՐ>> ԲՆԱԿԱՏԵՂԻ>> ՊԱՏՄԱՄՇԱԿՈՒԹԱՅԻՆ ԱՐԳԵԼՈՑԻ ՄՈԴՈՒԼԱՅԻՆ ԿԱՌՈՒՅՑԻ ՀԱՐԱԿԻՑ ՏԱՐԱԾՔԻ ԲԱՐԵԿԱՐԳՄԱՆ ՆԱԽԱԳԻԾ

Սույն նախագծով նախատեսվում է <<Չորաց քարեր>> պատմամշակութային արգելոցի մոդուլային կառույցի տարածքի բարեկարգում, դեպի կառույցի մուտքային հանգույց՝ անցուղիների իրականացում, ռելիեֆի առանձնահատկություններից ելնելով՝ հենապատերի կառուցում,ճաղաշար ցանկապատի իրականացում,դրենաժի միջոցով՝ տարածքից անձրևաջրերի հեռացում, սիզամարգերի իրականացում:

ՆԱԽԱԳԻԾԸ ՀԱՄԱՊԱՏԱՍԽԱՆՈՒՄ Է ՀՀ-ՈՒՄ ԳՈՐԾՈՂ ՀՀՇՆ ՆՈՐՄԵՐԻՆ:

08414485
«ԱՐՄԱՆ-ԵՐԵՄ» ՍՊԸ
"APMAH-EPEM" OOO
"ARMAN-EREM" LLC
ՓՈՐՁԱՔՆՆՈՒԹՅՈՒՆ

Տնօրեն	Ա.Հովհաննիսյան		ՀՀ ՍՅՈՒՆԻՔԻ ՄԱՐԶԻ <<ՉՈՐԱՑ ՔԱՐԵՐ>> ԲՆԱԿԱՏԵՂԻ>> ՊԱՏՄԱՄՇԱԿՈՒԹԱՅԻՆ ԱՐԳԵԼՈՑԻ ՄՈԴՈՒԼԱՅԻՆ ԿԱՌՈՒՅՑԻ ՀԱՐԱԿԻՑ ՏԱՐԱԾՔԻ ԲԱՐԵԿԱՐԳՄԱՆ ՆԱԽԱԳԻԾ			
Նախագծի համակարգող	Ա.Նանուշյան					
ՆԳՃ	Լ.Վասիլյան		ՃԱՐՏԱՐԱՊԵՏԱՇԻՆԱՐԱՐԱԿԱՆ ՄԱՍ	ՓՈՒԼ	ԹԵՐԹ	ԹԵՐԹԵՐ
Ճարտարապետ	Ն.Պետրոսյան		ԳԾԱԳՐԵՐԻ ՑԱՆԿ, ԲԱՑԱՏՐԱԳԻՐ	ԱՆ	ՃՇ-1	11
Ստուգեց	Ա.Նանուշյան					

ԱՐԲԱՆՅԱԿԱՅԻՆ ՊԱՏԿԵՐ Մ 1:10000

ԱՐԲԱՆՅԱԿԱՅԻՆ ՊԱՏԿԵՐ Մ 1:7500

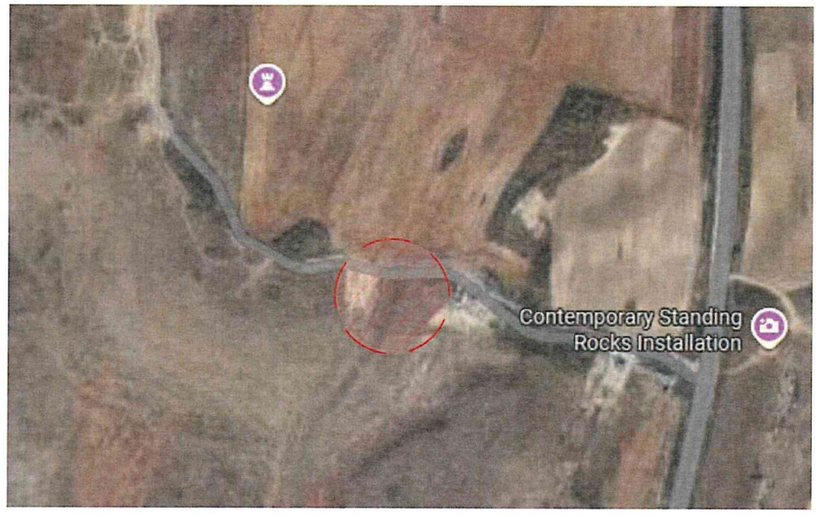

ԱՐԲԱՆՅԱԿԱՅԻՆ ՊԱՏԿԵՐ Մ 1:5000

08414485
«ԱՐՄԱՆ-ԵՐԵՄ» ՍՊԸ
"АРМАН-ЕРЕМ" ООО
"ARMAN-EREM" LLC
ՓՈՐՁԱՔՆՆՈՒԹՅՈՒՆ

Տնօրեն	Ա.Հովհաննիսյան		ՀՀ ՍՅՈՒՆԻՔԻ ՄԱՐԶԻ <<ԶՈՐԱՑ ՔԱՐԵՐ>> ԲՆԱԿԱՏԵՂԻ>> ՊԱՏՄԱՄՇԱԿՈՒԹԱՅԻՆ ԱՐԳԵԼՈՑԻ ՄՈԳՈՒԼԱՅԻՆ ԿԱՌՈՒՑՑԻ ՀԱՐԱԿԻՑ ՏԱՐԱԾՔԻ ԲԱՐԵԿԱՐԳՄԱՆ ՆԱԽԱԳԻԾ			
Նախագծի համակարգող	Ա.Նանուշյան					
ՆԳՃ	Լ.Կասիյան		ՃԱՐՏԱՐԱՊԵՏԱՇԻՆԱՐԱՐԱԿԱՆ ՄԱՍ	ՓՈՒԼ	ԹԵՐԹ	ԹԵՐԹԵՐ
Ճարտարապետ	Ն.Պետրոսյան		ԱՐԲԱՆՅԱԿԱՅԻՆ ՊԱՏԿԵՐ	ԱՆ	ՉՓ-2	11
Ստուգեց	Ա.Նանուշյան					

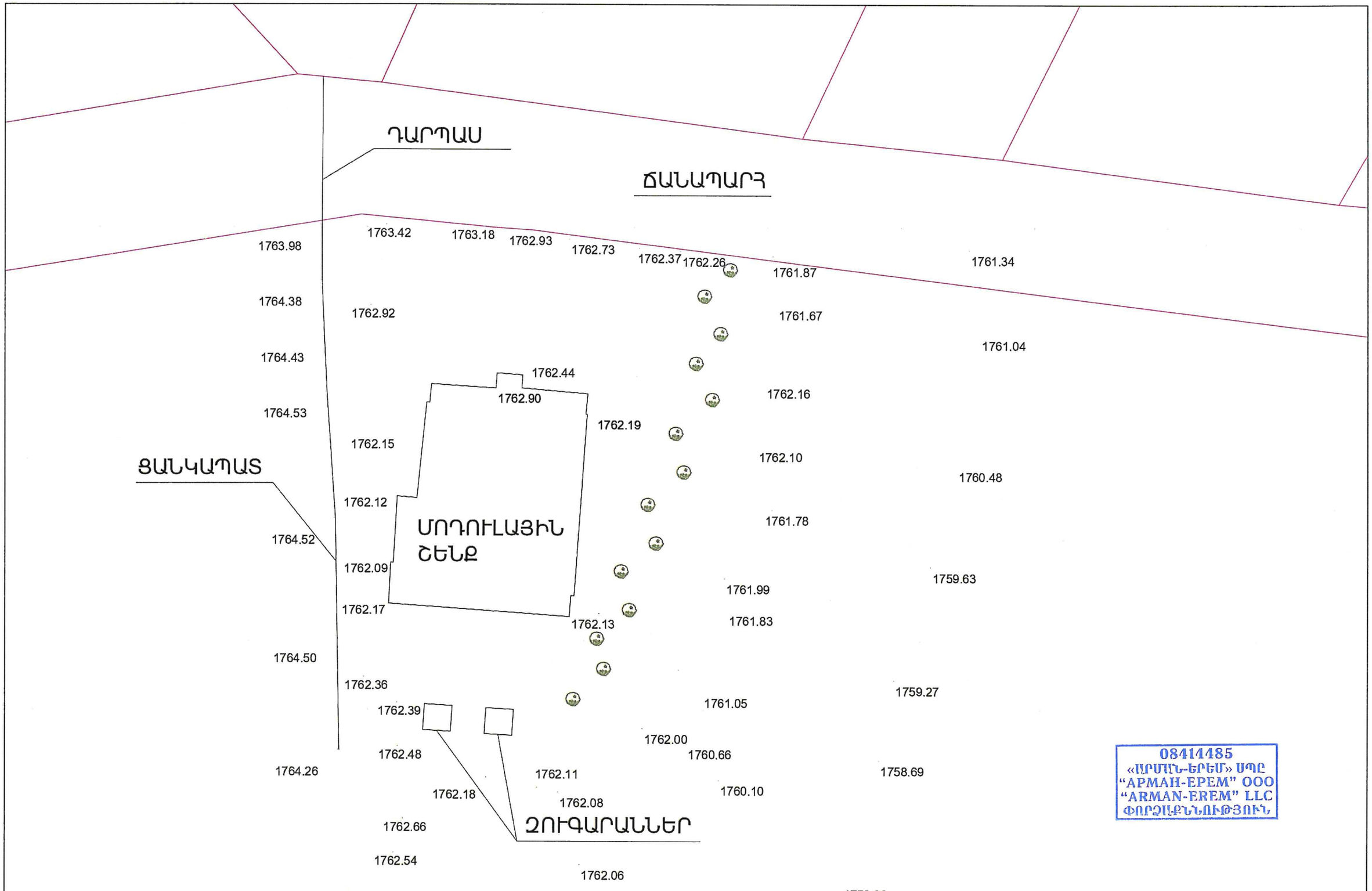

08414485
«ԱՐՄԱՆ-ԵՐԵՄ» ՍՊԸ
"АРМАН-ЕРЕМ" ООО
"ARMAN-EREM" LLC
ՓՈՐՁԱԼԱԲՆՆՈՒԹՅՈՒՆ

ՏԵՂԱԳՐԱԿԱՆ ՀԱՆՈՒՅԹ Մ 1:200

Տնօրեն	Ա.Հովհաննիսյան		ՀՀ ՍՅՈՒՆԻՔԻ ՄԱՐԶԻ <<ՁՈՐԱՑ ՔԱՐԵՐ>> ԲՆԱԿԱՏԵՂԻ>> ՊԱՏՄԱՄՇԱԿՈՒԹԱՅԻՆ ԱՐԳԵԼՈՑԻ ՄՈԴՈՒԼԱՅԻՆ ԿԱՌՈՒՑՑԻ ՀԱՐԱԿԻՑ ՏԱՐԱԾՔԻ ԲԱՐԵԿԱՐԳՄԱՆ ՆԱԽԱԳԻԾ			
Նախագծի հեղինակարգող	Ա.Նանուշյան					
ՆԳԾ	Լ.Վասիլյան		ՃԱՐՏԱՐԱՊԵՏԱՇԻՆԱՐԱՐԱԿԱՆ ՄԱՍ	ՓՈՒԼ	ԹԵՐԹ	ԹԵՐԹԵՐ
Ճարտարապետ	Ն.Պետրոսյան		ՏԵՂԱԳՐԱԿԱՆ ՀԱՆՈՒՅԹ Մ 1:200	ԱՆ	ՁՓ-3	11
Ստուգեց	Ա.Նանուշյան					

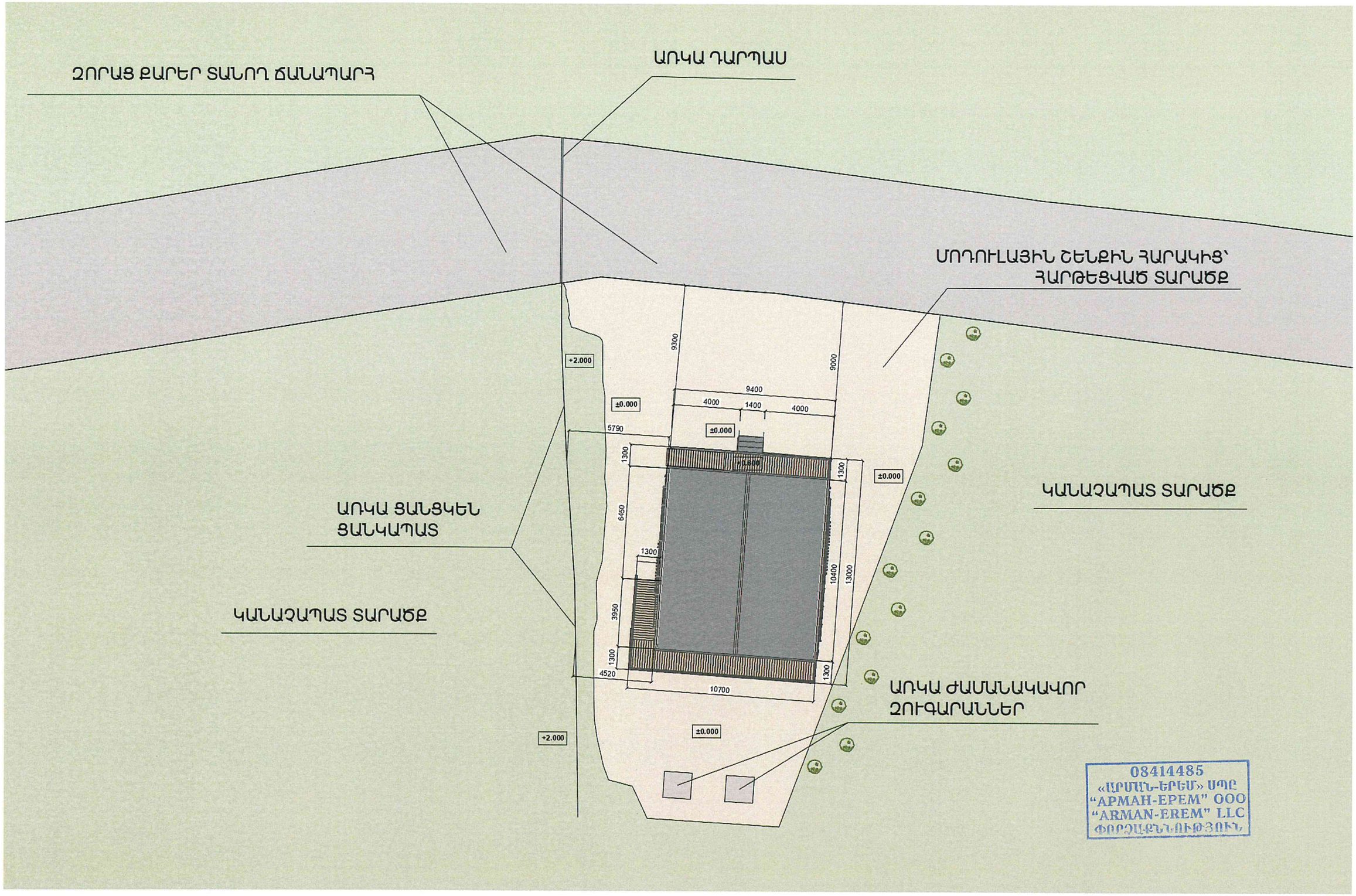

ԳԼԽԱՎՈՐ ՀԱՏԱԿԱԳԻԾ
ՉԱՓԱԳՐՈՒԹՅՈՒՆ Մ 1:200

			ՀՀ ՍՅՈՒՆԻՔԻ ՄԱՐԶԻ <<ՁՈՐԱՑ ՔԱՐԵՐ>> ԲՆԱԿԱՏԵՂԻ>> ՊԱՏՄԱՄՇԱԿՈՒԹԱՅԻՆ ԱՐԳԵԼՈՑԻ ՄՈԴՈՒԼԱՅԻՆ ԿԱՌՈՒՑՑԻ ՀԱՐԱԿԻՑ ՏԱՐԱԾՔԻ ԲԱՐԵԿԱՐԳՄԱՆ ՆԱԽԱԳԻԾ			
Տնօրեն	Ա.Հովհաննիսյան					
Նախագծի համակարգող	Ա.Նանուշյան					
ՆԳՃ	Լ.Վասիլյան		ՃԱՐՏԱՐԱՊԵՏԱՇԻՆԱՐԱՐԱԿԱՆ ՄԱՍ	ՓՈՒԼ	ԹԵՐԹ	ԹԵՐԹԵՐ
Ճարտարապետ	Ն.Պետրոսյան		ԳԼԽԱՎՈՐ ՀԱՏԱԿԱԳԻԾ ՉԱՓԱԳՐՈՒԹՅՈՒՆ Մ 1:200	ԱՆ	ՉՓ-4	11
Ստուգեց	Ա.Նանուշյան					

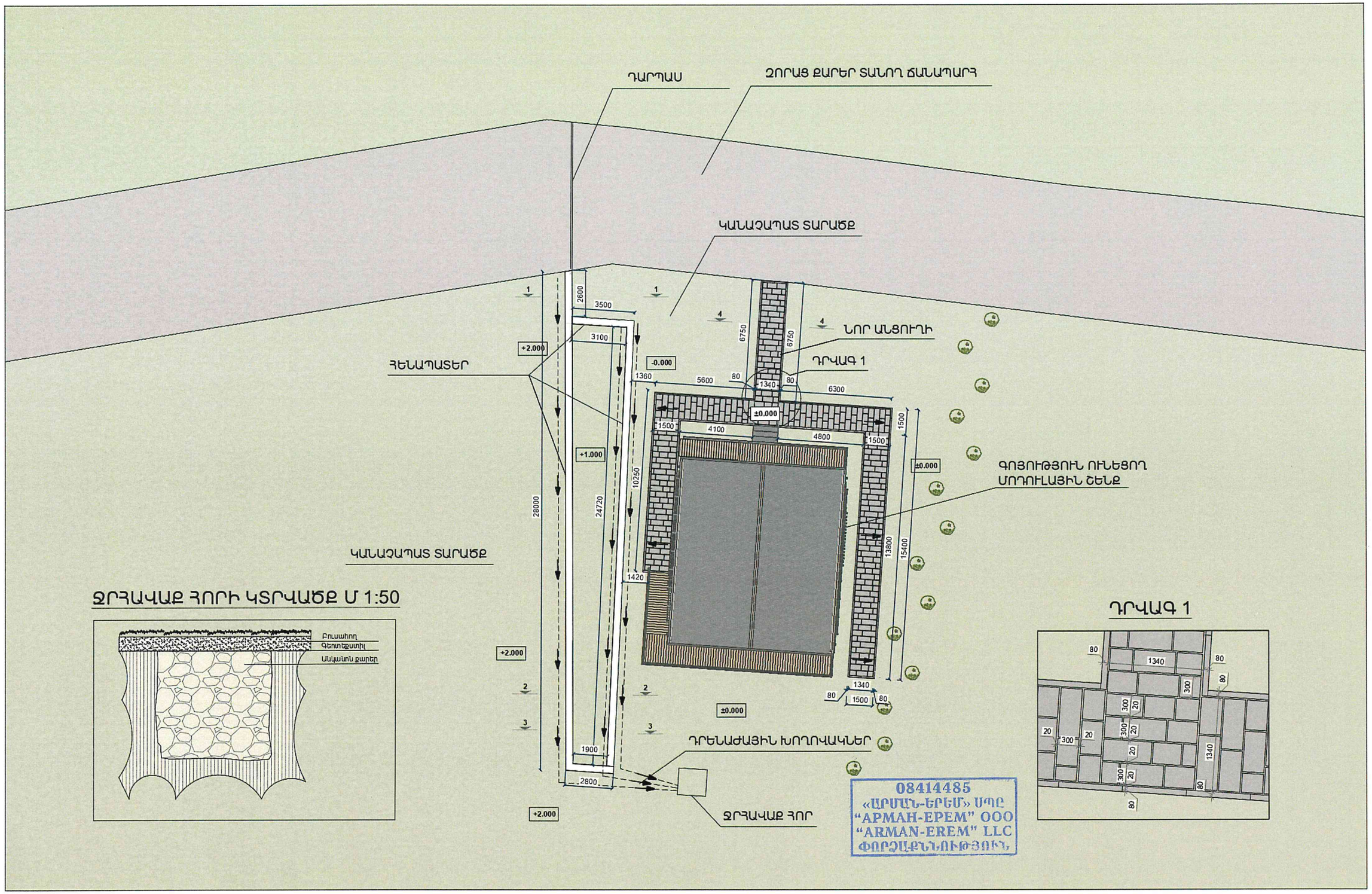

ԳԼԽԱՎՈՐ ՀԱՏԱԿԱԳԻԾ Մ 1:200

ԾԱՆՈԹՈՒԹՅՈՒՆ
ՀԵՆԱՊԱՏԵՐԻ ԵՎ ԱՆՑՈՒՂԻՆԵՐԻ
ՆԻՇԵՐԸ ԿՃՇԳՐՏՎԵՆ ՏԵՂՈՒՄ

			ՀՀ ՍՅՈՒՆԻՔԻ ՄԱՐԶԻ <<ՁՈՐԱՑ ՔԱՐԵՐ>> ԲՆԱԿԱՏԵՂԻ>> ՊԱՏՄԱՄՇԱԿՈՒԹԱՅԻՆ ԱՐԳԵԼՈՑԻ ՄՈԴՈՒԼԱՅԻՆ ԿԱՌՈՒՑՑԻ ՀԱՐԱԿԻՑ ՏԱՐԱԾՔԻ ԲԱՐԵԿԱՐԳԱՎԱՆ ՆԱԽԱԳԻԾ			
Տնօրեն	Ա.Հովհաննիսյան					
Նախագծի համակարգող	Ա.Նանուշյան					
ՆԳՃ	Լ.Վասիլյան		ճարտարապետաշինարարական մաս	ՓՈՒԼ	ԹԵՐԹ	ԹԵՐԹԵՐ
Ճարտարապետ	Ն.Պետրոսյան			ԱՆ	ՃՇ-5	11
Ստուգեց	Ա.Նանուշյան		ԳԼԽԱՎՈՐ ՀԱՏԱԿԱԳԻԾ Մ 1:200			

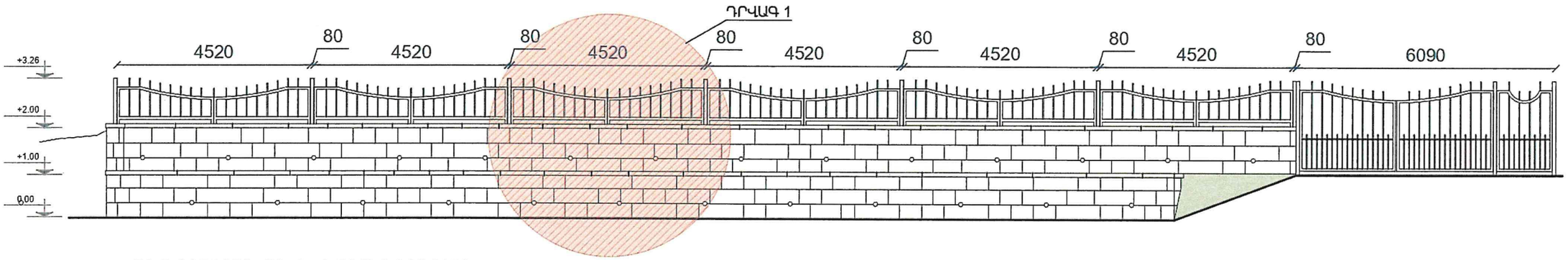

ՀԵՆԱՊԱՏԵՐԻ ԵՎ ՑԱՆԿԱՊԱՏԻ ԸՆԴՀԱՆՈՒՐ ՏԵՍՔԸ Մ 1:100

ԴՐՎԱԳ 1

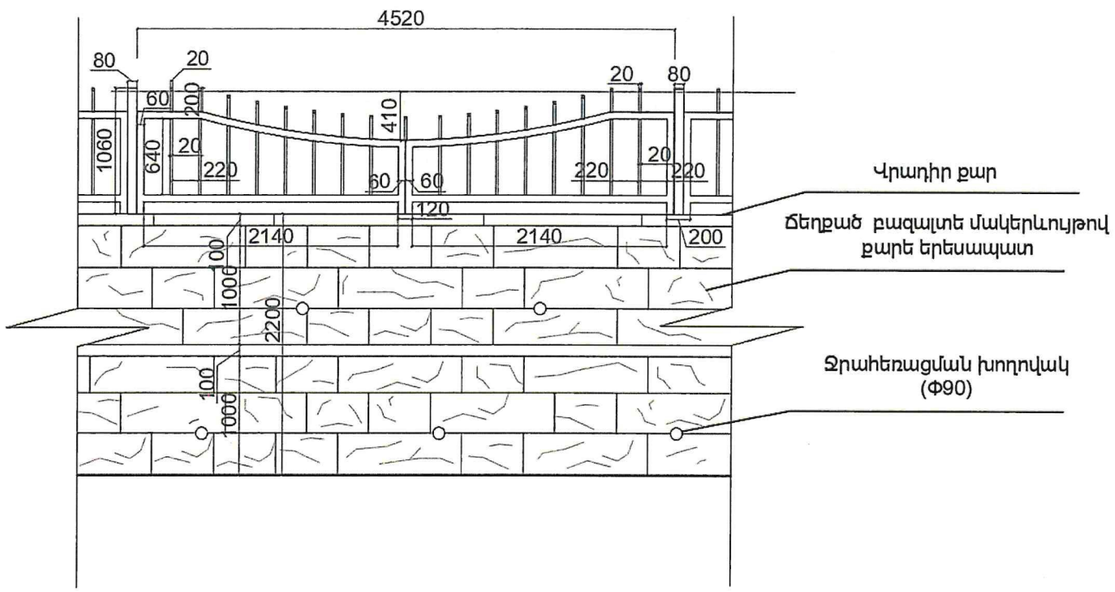

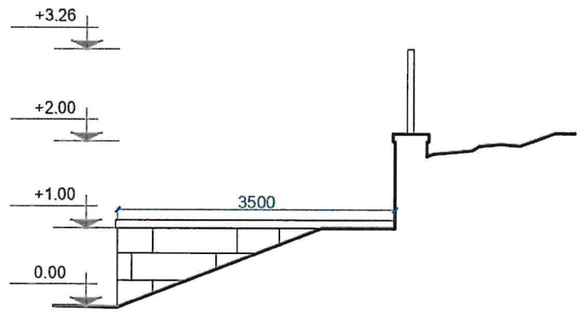

ՀԵՆԱՊԱՏԻ ԿՏՐՎԱԾՔ 1-1 Մ 1:75

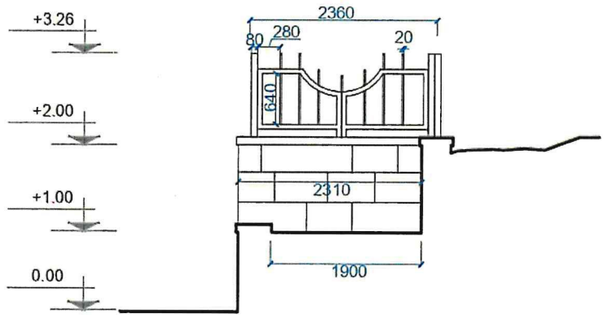

ՀԵՆԱՊԱՏԻ ԿՏՐՎԱԾՔ 2-2 Մ 1:75

08414485
«ԱՐՄԱՆ-ԵՐԵՄ» ՍՊԸ
"ARMAH-EPEM" OOO
"ARMAN-EREM" LLC
ՓՈՐՁԱԼՔՆՆՈՒԹՅՈՒՆ

ՃԱՆՈԹՈՒԹՅՈՒՆ
ՀԵՆԱՊԱՏԵՐԻ ԵՎ ԱՆՑՈՒՂԻՆԵՐԻ
ՆԻՇԵՐԸ ԿՃՇԳՐՎԵՆ ՏԵՂՈՒՄ

Տնօրեն	Ա.Հովհաննիսյան		ՀՀ ՍՅՈՒՆԻՔԻ ՄԱՐԶԻ <<ՁՈՐԱՑ ՔԱՐԵՐ>> ԲՆԱԿԱՏԵՂԻ>> ՊԱՏՄԱՄՇԱԿՈՒԹԱՅԻՆ ԱՐԳԵԼՈՑԻ ՄՈԴՈՒԼԱՅԻՆ ԿԱՌՈՒՑՑԻ ՀԱՐԱԿԻՑ ՏԱՐԱԾՔԻ ԲԱՐԵԿԱՐԳՄԱՆ ՆԱԽԱԳԻԾ			
Նախագծի համակարգող	Ա.Նանուշյան					
ՆԳԾ	Լ.Վասիլյան		ՃԱՐՏԱՐԱՊԵՏԱՇԻՆԱՐԱՐԱԿԱՆ ՄԱՍ	ՓՈՒԼ	ԹԵՐԹ	ԹԵՐԹԵՐ
Ճարտարապետ	Ն.Պետրոսյան		ՀԵՆԱՊԱՏԵՐԻ ԸՆԴՀԱՆՈՒՐ ՏԵՍՔԸ, ԴՐՎԱԳ 1, ԿՏՐՎԱԾՔ 1-1, ԿՏՐՎԱԾՔ 2-2	ԱՆ	ՃՇ-6	11
Ստուգեց	Ա.Նանուշյան					

ԿՏՐՎԱԾՔ 3-3 Մ 1:20

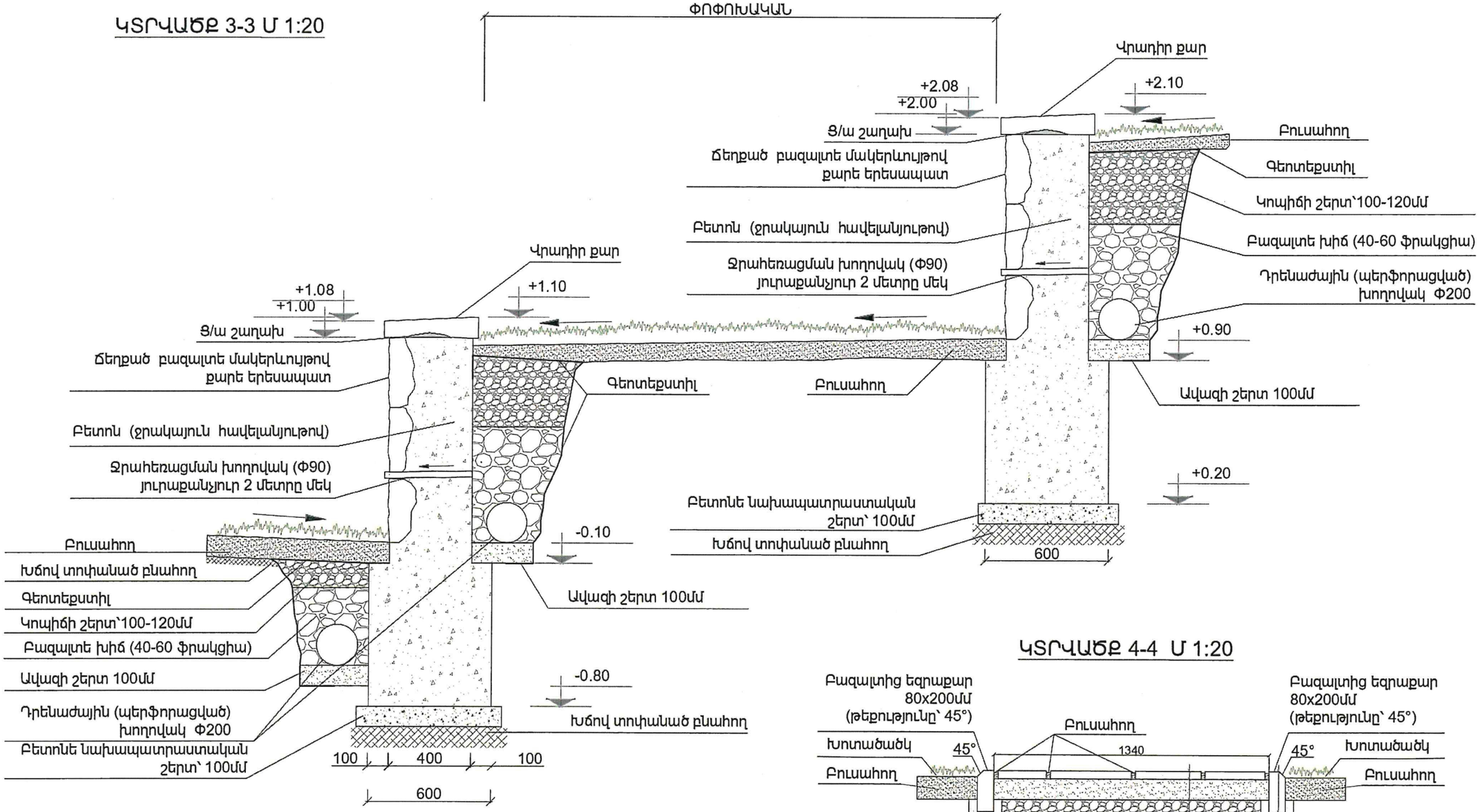

ԿՏՐՎԱԾՔ 4-4 Մ 1:20

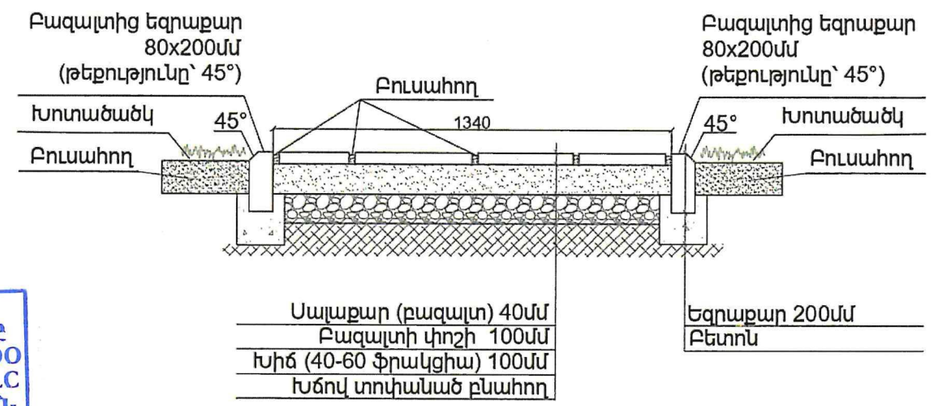

08414485
«ԱՐՄԱՆ-ԵՐԵՄ» ՍՊԸ
"ARMAN-EREM" OOO
"ARMAN-EREM" LLC
ՓՈՐՁԱԳՔՆՆՈՒԹՅՈՒՆ

Տնօրեն	Ա.Հովհաննիսյան		ՀՀ ՍՅՈՒՆԻՔԻ ՄԱՐԶԻ <<ՁՈՐԱՑ ՔԱՐԵՐ>> ԲՆԱԿԱՏԵՂԻ>> ՊԱՏՄԱՄՇԱԿՈՒԹԱՅԻՆ ԱՐԳԵԼՈՑԻ ՄՈԴՈՒԼԱՅԻՆ ԿԱՌՈՒՑՑԻ ՀԱՐԱԿԻՑ ՏԱՐԱԾՔԻ ԲԱՐԵԿԱՐԳՄԱՆ ՆԱԽԱԳԻԾ			
Նախագծի համակարգող	Ա.Նանուշյան					
ՆԳԾ	Լ.Վասիլյան		ՃԱՐՏԱՐԱՊԵՏԱՇԻՆԱՐԱՐԱԿԱՆ ՄԱՍ	ՓՈՒԼ	ԹԵՐԹ	ԹԵՐԹԵՐ
Ճարտարապետ	Ն.Պետրոսյան		ՀԵՆԱՊԱՏԵՐԻ ԿՏՐՎԱԾՔ 3-3 Մ 1:20 ՆՈՐ ԱՆՑՈՒՂՈՒ ԿՏՐՎԱԾՔ 4-4 Մ 1:20	ԱՆ	ՃՇ-7	11
Ստուգեց	Ա.Նանուշյան					

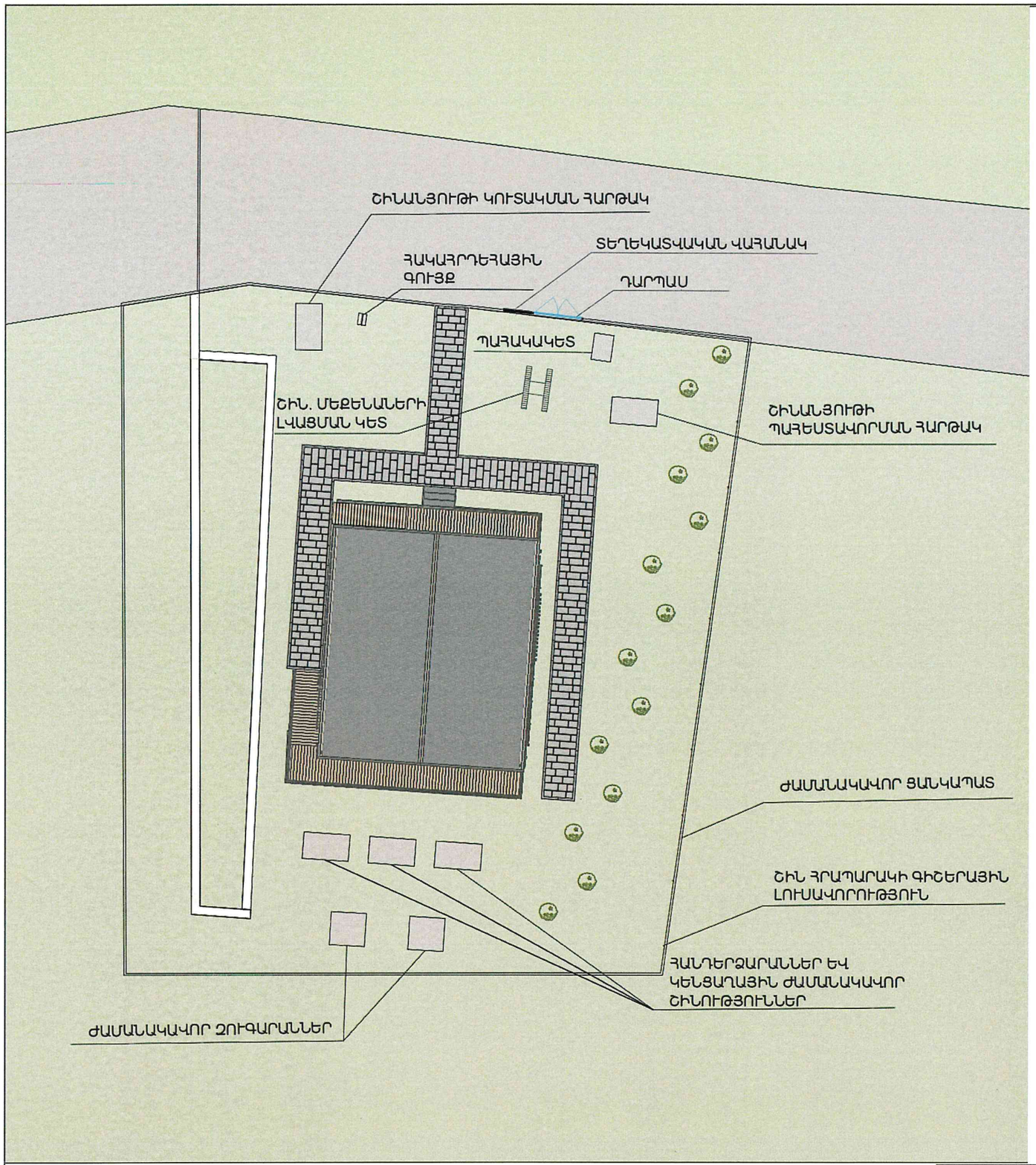

ԱՇԽԱՏԱՆՔԱՅԻՆ ԺԱՄԱՆԱԿԱՑՈՒՅՑ

	ՆԱԽԱՏԵՍՎՈՂ ԱՇԽԱՏԱՆՔՆԵՐ	2 ԱՄԻՍ			
		1	2	3	4
1	Շին. հրապարակի կազմակերպում				
2	Հենապատերի հիմքերի փորում				
3	Հենապատերի կառուցում				
4	Հենապատի վրա ցանկապատի տեղադրում				
5	Տարածքի հարթեցում՝ ճեմուղիների նշահարմամբ				
6	Ճեմուղիների շերտերի իրականացում				
7	Սալահատակի իրականացում				
8	Շինաղբի հեռացում				

Շինարարական նյութերին և կոնստրուկցիաներին ներկայացվող պահանջներ

- Շինարարական կազմակերպության վարպետ-գործավարները, պետք է ունենան համապատասխան աշխատանքային փորձ:
- Կատարվելիք աշխատանքների առաջարկվող նվազագույն երաշխիքային ժամկետը նախատեսել 1 տարուց ոչ պակաս:
- Օգտագործվող նյութերի և սարքավորումների երաշխիքային ժամկետ առաջարկվում է սահմանել 3 տարուց ոչ պակաս:

08414485
«ԱՐՄԱՆ-ԵՐԵՄ» ՍՊԸ
"ARMAH-EREM" OOO
"ARMAN-EREM" LLC
ՓՈՐՁԱՔՆՆՈՒԹՅՈՒՆ

ՇԻՆ. ԱՇԽԱՏԱՆՔՆԵՐԻ ԿԱԶՄԱՊԵՐՊՄԱՆ ԳԾԱԳԻՐ
Մ 1:200

Տնօրեն	Ա.Հովհաննիսյան		ՀՀ ՍՅՈՒՆԻՔԻ ՄԱՐԶԻ <<ՁՈՐԱՑ ՔԱՐԵՐ>> ԲՆԱԿԱՏԵՂԻ>> ՊԱՏՄԱՄՇԱԿՈՒԹԱՅԻՆ ԱՐԳԵԼՈՑԻ ՄՈԴՈՒԼԱՅԻՆ ԿԱՌՈՒՅՑԻ ՀԱՐԱԿԻՑ ՏԱՐԱԾՔԻ ԲԱՐԵԿԱՐԳՄԱՆ ՆԱԽԱԳԻԾ			
Նախագծի համակարգող	Ա.Նանուշյան					
ՆԳԾ	Լ.Վասիլյան		ՃԱՐՏԱՐԱՊԵՏԱՇԻՆԱՐԱՐԱԿԱՆ ՄԱՍ	ՓՈՒԼ	ԹԵՐԹ	ԹԵՐԹԵՐ
Ճարտարապետ	Ն.Պետրոսյան		ՇԻՆ. ԱՇԽԱՏԱՆՔՆԵՐԻ ԿԱԶՄԱՊԵՐՊՄԱՆ ԳԾԱԳԻՐ Մ 1:200	ԱՆ	ՃՇ-8	11
Ստուգեց	Ա.Նանուշյան					

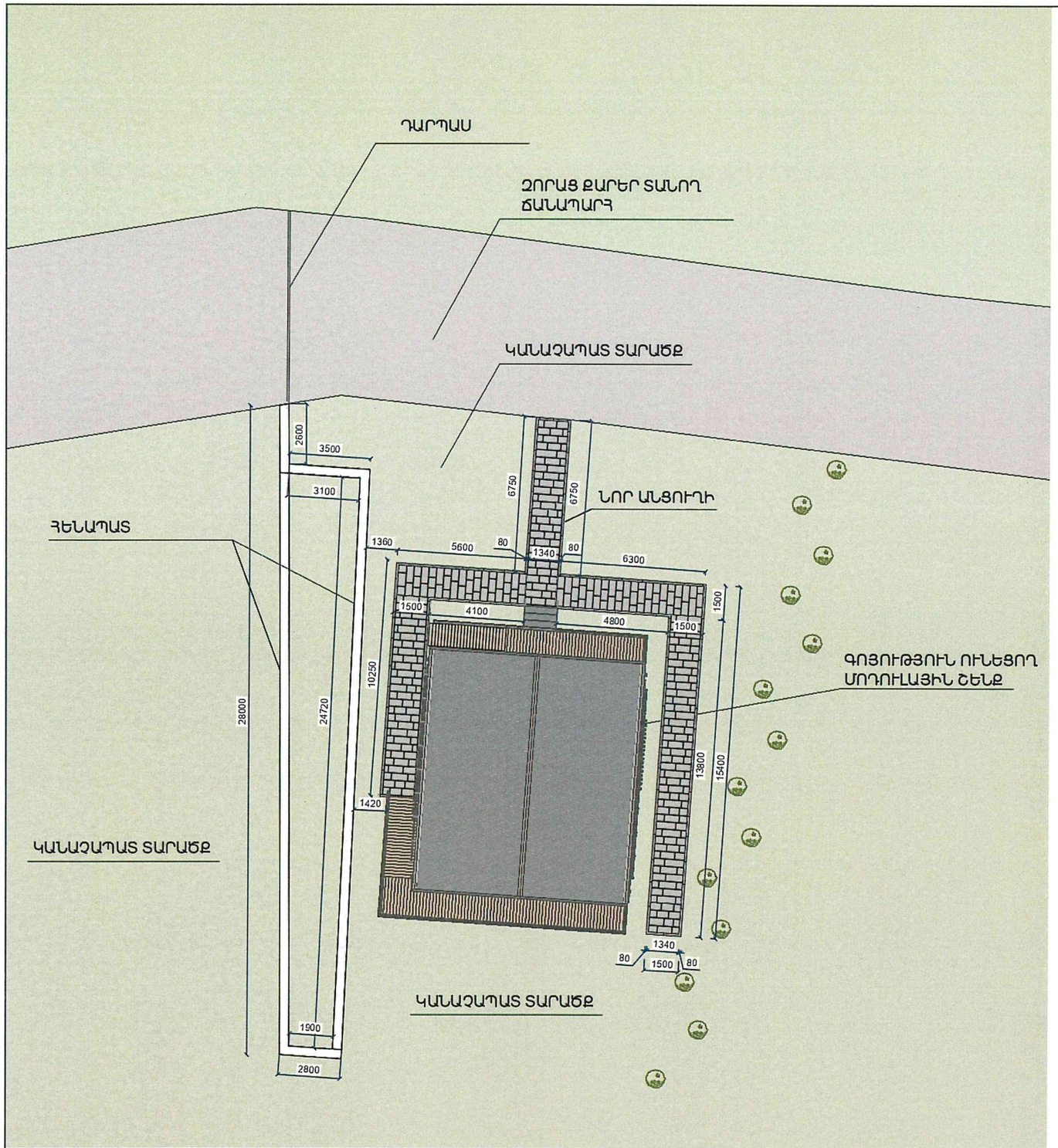

Հ	ՀՈՂԱՅԻՆ ԱՇԽԱՏԱՆՔՆԵՐ	Չափման միավոր			
		ՔՄ	ԽՄ	ԳԵՄ	ՀԱՏ
1	Հողի քանդում ձեռքի գործիքներով և հեռացում մինչև 5 կմ		213		
2	Խճով տոփանված հող		43,8		
3	Հողի հետվիցք		39,2		
4	Խճի լիցք(40-60 ֆրակցիա) դրենաժային խողովակների վրա		0,8		
5	Խճի լիցք(20-40 ֆրակցիա) դրենաժային խողովակների վրա		0,5		
6	Բուսահողի լիցք՝ կանաչապատումամբ		66.49		

Հ	ՀԵՆԱՊԱՏԵՐԻ ԿԱՌՈՒՑՈՒՄ	Չափման միավոր			
		ՔՄ	ԽՄ	ԳԵՄ	ՀԱՏ
1	Բետոնե նախապատրաստական շերտ		4,14		
2	Բետոնե հենապատեր՝ ջրակայուն(B12.5W4) հավելանյութով		45,6		
3	Քարե երեսապատ՝ ճաղքած բազալտի մակերևույթով	59,5			
4	Վրսաղիր քարեր՝ բազալտե սրբատաշ	40,5			
5	Խողովակաշարերի տակ ավազային հիմքի կառուցում		2.0		
6	Դրենաժային պերֆորացված խողովակներ ø 200			68,2	
7	Ջրահեռացման խողովակներ ø 90			11,7	
8	Մետաղական խողովակ(80×80)			9,0	
9	Ուղղանկյուն խողովակ(60×40)			76,8	
10	Մետաղական խողովակ(20×20)			75,26	
11	Ցանկապատի ճաղաշարի ներկում	24,26			
12	Բազալտե խիճ (40-60 ֆրակցիա)		11,2		
13	Կոպիճ (20-40 ֆրակցիա)		10,7		
14	Գեոտեքստիլ	118			

Հ	ԱՆՑՈՒՂԻՆԵՐԻ ԿԱՌՈՒՑՈՒՄ	Չափման միավոր			
		ՔՄ	ԽՄ	ԳԵՄ	ՀԱՏ
1	Բազալտե սալաքար (40մմ)	57.2			
2	Խճով տոփանված հող		6,43		
3	Բազալտե խիճ (40-60 ֆրակցիա)		5.7		
4	Բազալտի փոշի		5.7		
5	Բազալտե եզրաքարեր (80×200)			88.3	

08414485
«ԱՐՄԱՆ-ԵՐԵՄ» ՍՊԸ
"АРМАН-ЕРЕМ" ООО
"ARMAN-EREM" LLC
ՓՈՐՁԱՔՆՆՈՒԹՅՈՒՆ

ՇԻՆ.ԱՇԽԱՏԱՆՔՆԵՐԻ ԾԱՎԱԼԱԹԵՐԹ

Տնօրեն	Ա.Հովհաննիսյան	
Նախագծի համակարգող	Ա.Նանուշյան	
ՆԳՃ	Լ.Վասիլյան	
Ճարտարապետ	Ն.Պետրոսյան	
Ստուգեց	Ա.Նանուշյան	

ՀՀ ՍՅՈՒՆԻՔԻ ՄԱՐԶԻ <<ՁՈՐԱՑ ՔԱՐԵՐ>> ԲՆԱԿԱՏԵՂԻ>>
ՊԱՏՄԱՄՇԱԿՈՒԹԱՅԻՆ ԱՐԳԵԼՈՑԻ ՄՈԴՈՒԼԱՅԻՆ ԿԱՌՈՒՑՑԻ ՀԱՐԱԿԻՑ
ՏԱՐԱԾՔԻ ԲԱՐԵԿԱՐԳԱՆ ՆԱԽԱԳԻԾ

ՃԱՐՏԱՐԱՊԵՏԱՇԻՆԱՐԱՐԱԿԱՆ ՄԱՍ	ՓՈՒԼ	ԹԵՐԹ	ԹԵՐԹԵՐ
ՇԻՆ□ ԱՇԽԱՏԱՆՔՆԵՐԻ ԾԱՎԱԼԱԹԵՐԹ	ԱՆ	ՃՇ-9	11